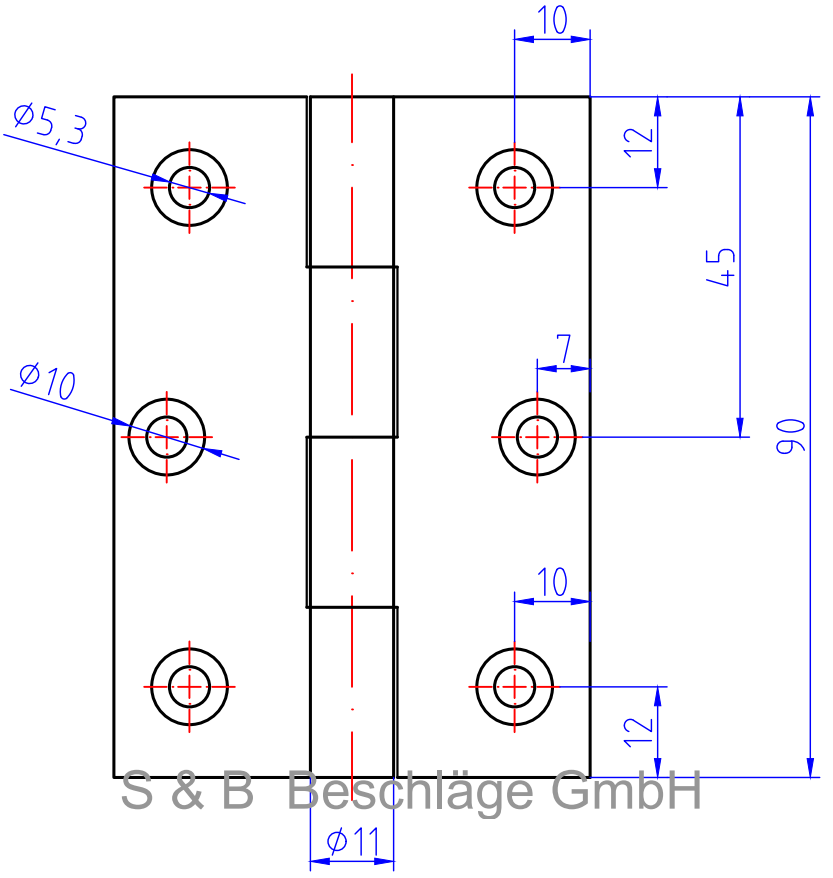
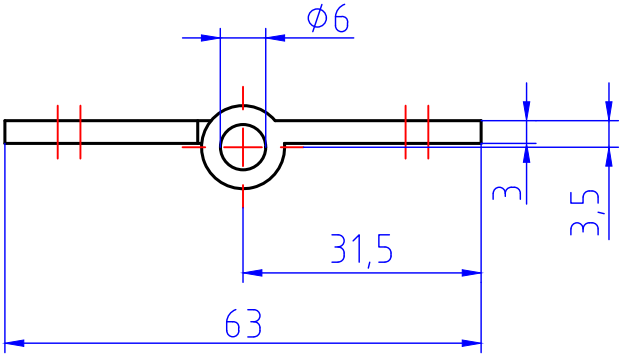
S & B Beschläge GmbH